MONOBLOCK TYPE EMS103/..38..
MONOBLOCK TYP EMS103/..38..

EUROFLUID HYDRAULIC

Monoblock with side and rear ports A–B = 3/8"G, P–T = 1/2"G
Series connection. With/without pressure relief valve. (RV)
Monoblock mit rueckseitigen und seitlichen Anschl. A–B = 3/8"G,
P–T = 1/2"G. Serien Schaltung. Mit/ohne Druckbegrenzungsventil. (DBV)

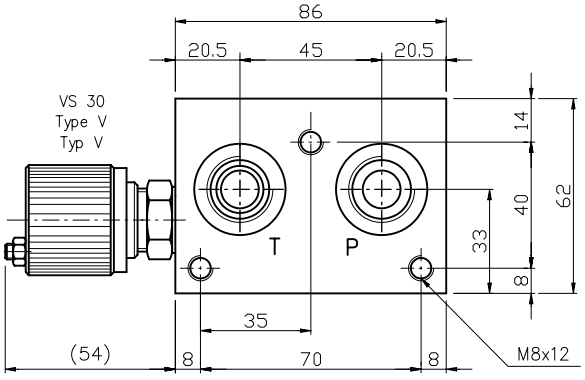

N° Elem.	H	K	Kg
2	160	144	4.8
3	210	194	6.2
4	260	244	7.6
5	310	294	9

Symbol
Series conn.
Serien schalt.

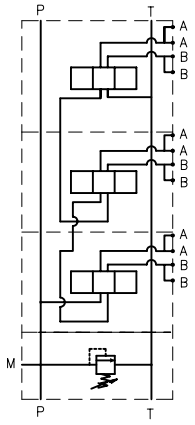

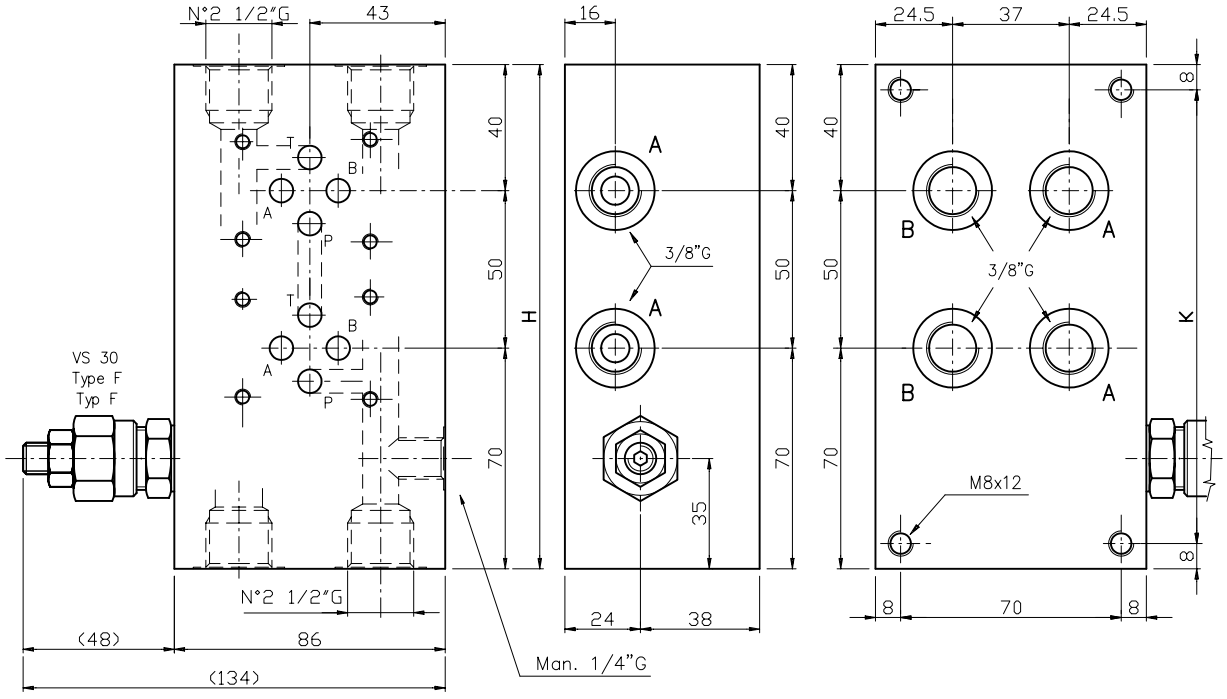

Ordering code:
Bestell–Code:

EM	S	10	3	/	*	38	*	*	*

EUROFLUID monoblock = M

for series / fuer Serie = S

rear / side ports = 10
ruecks. / seitl. Anschl.

CETOP 3

N. of elements = 2–3–4–5
Anzahl Elemente

3/8"G = 38

Z = prearranged for RV
mit DBV Bohrung

T = with plugged RV seat
mit verstopften DBV Bohrung

X = with RV included
einschliesslich DBV

Spring type / Feder Type
0 = 5–50 bar
1 = 30–100 bar
2 = 50–210 bar
3 = 100–350 bar

Setting / Einstellung
F = by key / Schlussverstellung
V = handwheel/Aluhandrad
P = plastic knob/Kunststoff–handrad

NOTES : See page 50 for technical characteristics of RV
BEMERKUNG : Siehe techn. Daten des DBV auf Seite 50