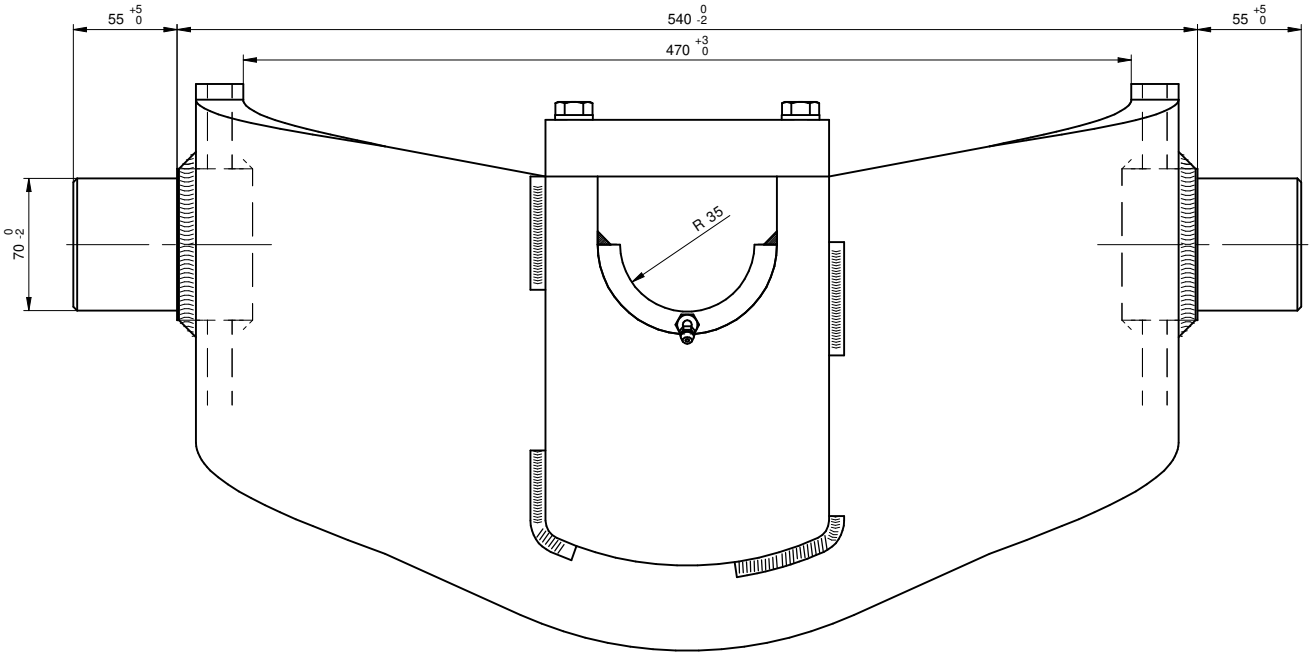

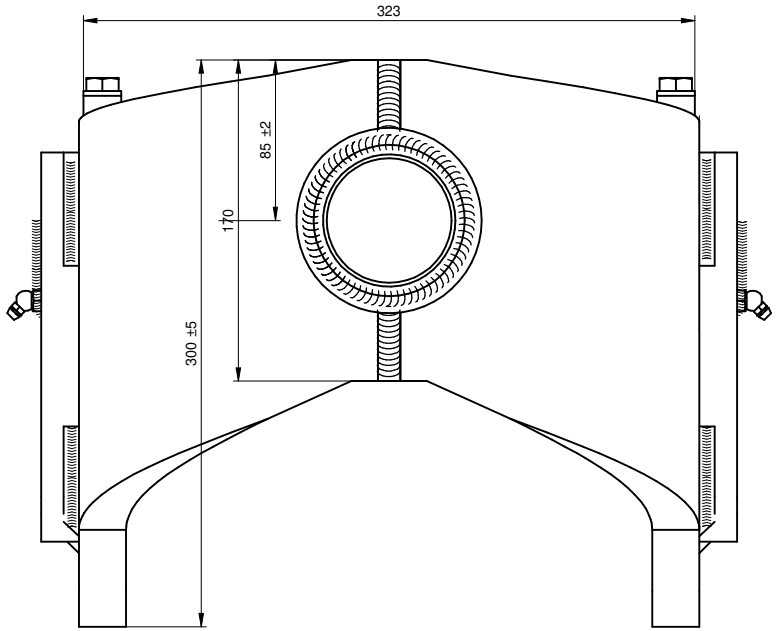

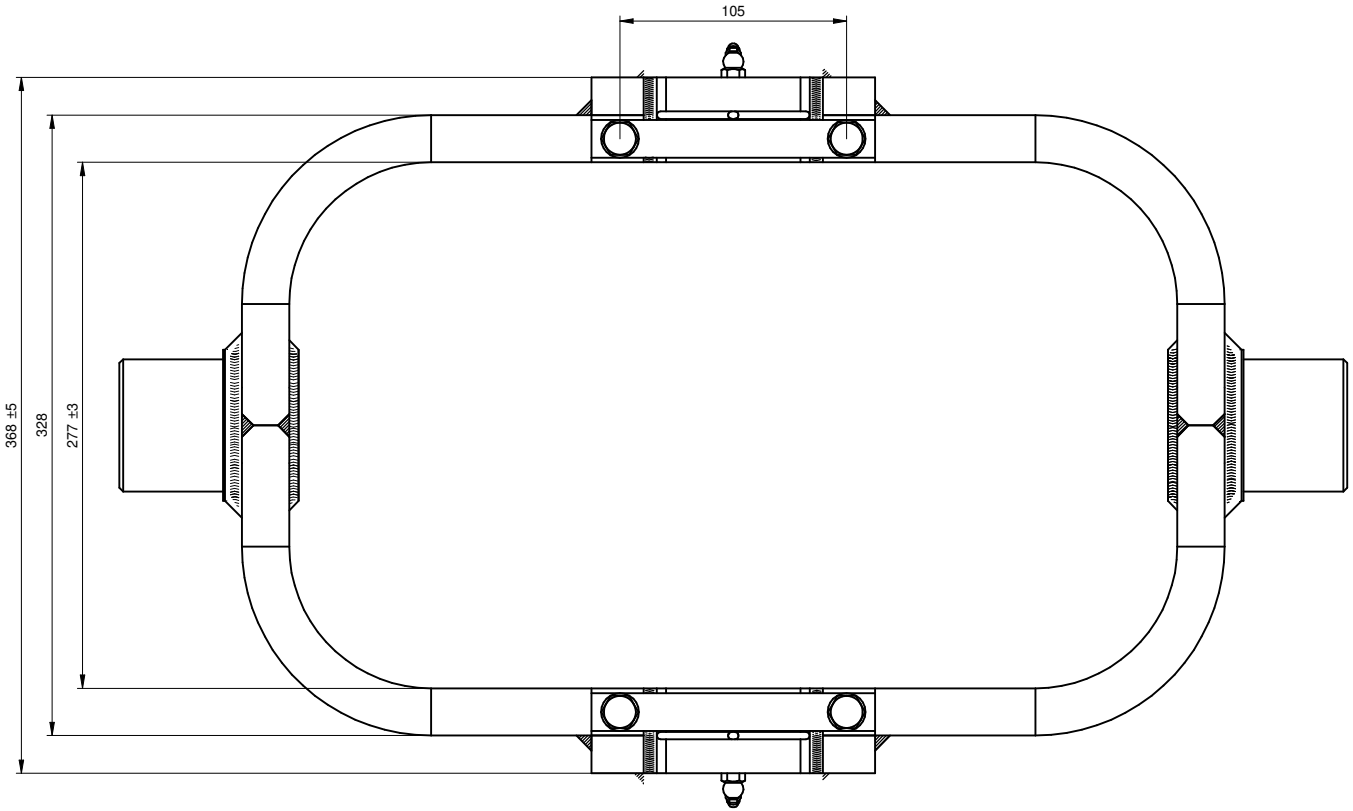

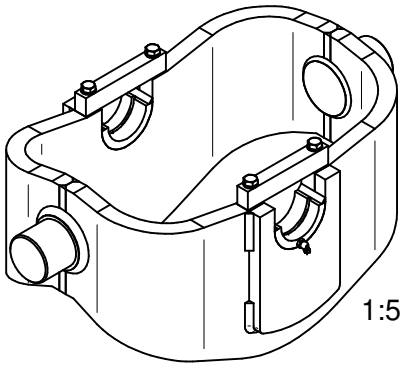

Portata max. = 35000 Kg.

DINATALE BERTELLI SPA	Questo disegno è proprietà della Di Natale - Bertelli S.p.A. ogni riproduzione e/o cessione, è vietata a norma di legge		
	Descrizione: Culla Tipo 8A - 35Ton	DISEGNO 2688	Rev D
Modifiche	Stato del grezzo:	CODICE CULLA08A	
A) 07/11 MG Mod.Toll. quote catalogo	Materiale:		
B) 02/12 MG Mod. spessore piastra	71,5 kg — Trattamento :- — SCALA 1:1	DATA 29/06/04	DATA 29/06/04
C) 10/15 MG Aggiunta battuta mozzo Ø70	Durezza (HV) - — PER DIMENSIONI SENZA INDICAZIONE DI TOLLERANZA Generali ISO 2768-mK Smussi 0.5 x 45° Raccordi Raggio 0,8 Angolari ± 30'	DISEGNATO : GM	APPROVATO : Di Natale
D) 12/17 MG Mod. spessore Bussola Nr3	File: S:\Particolari\2688.dft		