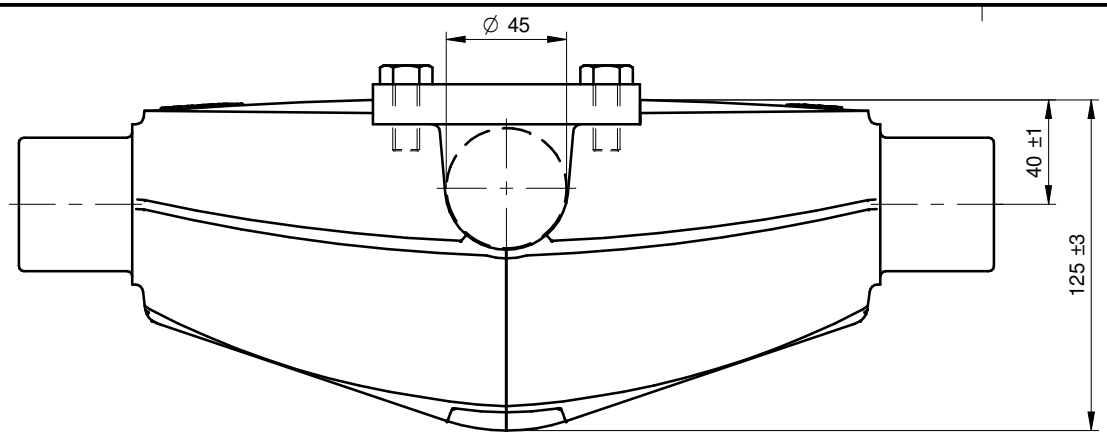


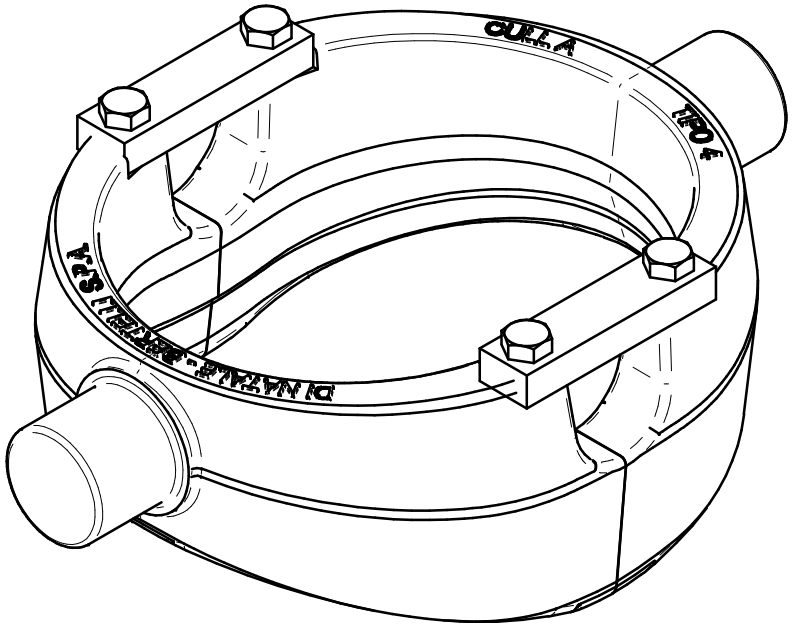


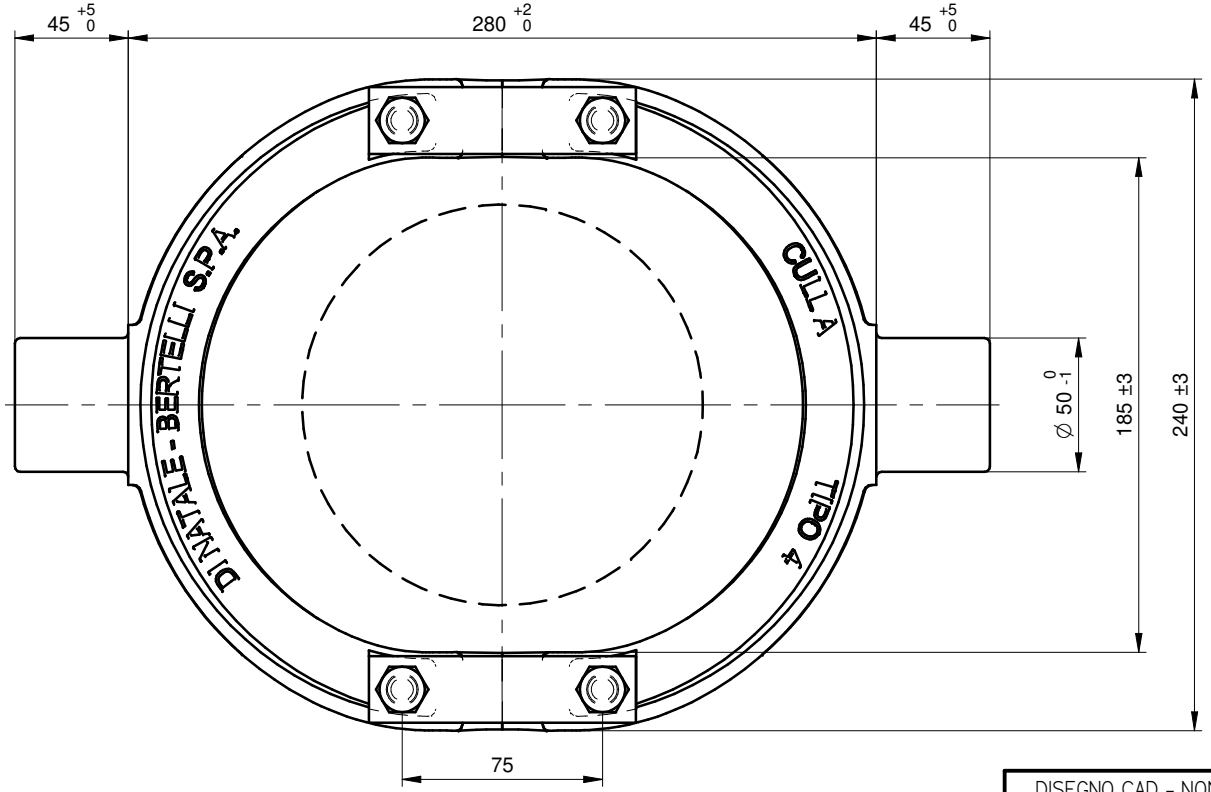


*Portata max. = 22440 Kg.*

| | | | |
|---|---|---|---|
| DISEGNO CAD - NON MODIFICARE | Questo disegno è proprietà della Di Natale - Bertelli, ogni riproduzione e/o cessione, è vietata a norma di legge | | |
| Di Natale - Bertelli S.p.A. costruzione cilindri telescopici<br>Via S. Pietro 76 Roè Volciano (BRESCIA) ITALY | Descrizione: Culla Tipo 4 | | DISEGNO 2633 |
| | Stato del grezzo: Stampato | | CODICE CULLA04 |
| Modifiche | Materiale: Acciaio S355 J0 UNI EN 10025 | | DATA 29/06/04 / DATA 29/06/04 |
| - | 13,4 kg | Trattamento : Errore: Nessun riferimento | SCALA 1:2 |
| - | Durezza (HV) Errore: Nessun riferimento | PER DIMENSIONI SENZA INDICAZIONE DI TOLLERANZA Generali ISO 2768-mK Smussi 0,5 x 45° Angolari ± 30' | DISEGNATO : massimo / APPROVATO : Di Natale |
| - | File: S:\Particolari\2633.dft | | |
| - | | | |
| - | | | |